Electrolux PROFESSIONAL

LiberoPro
Wok indukcijski, monofazni

STAVKA #:

MODEL #

NAZIV #

SIS #

AIA #

600881 (E1HCEEOMCS) Priključni indukcijski wok, jedna zona

Glavne značajke

- Samostojeća jedinica prikladna za instalaciju na stol sa utikačem.
- Dvobojno korisničko sučelje (bijelo i crveno) za bolju čitljivost.
- Brzi prijenos energije na lonac, bez gubljenja toplinu u okoliš.
- Automatsko prepoznavanje lonca kako bi se snaga uključila tek kada je lonac na poziciji.
- Stakleni zaslon osjetljiv na dodir, smješten na vrhu, za maksimalnu vidljivost.
- Razine snage od 1 do 10.
- Funkcija odbrojavanja može se koristiti za podešavanje vremena kuhanja, automatskim isključivanjem zone na kraju postavljenog vremena.
- Wok sa stakleno-keramičkom pločom, izuzetno otporan za dugotrajnost i jednostavnost čišćenja.
- Samodijagnostika: prikazuje se kôd pogreške (Exxx) u slučaju disfunkcije.
- Dizajnirano za funkciju LiberoPro Duo za automatsko podešavanje brzine ventilatora LiberoPro Point prema intenzitetu kuhanja.

Konstrukcija

- Jednostruki okvir sa 4 strane u AISI 304 debljine 2 mm.
- Jedan indukcijski wok u obliku zdjele debljine 6 mm.
- Indukcijski filtri zraka lako se čiste i uklanjaju za mjesečno čišćenje.
- 4 nogice, kabel i utikač uključeni.
- Certifikat IPX4 zaštita od vode.

Održivost

- Ovaj model je u skladu sa švicarskim Pravilnikom o energetskoj učinkovitosti (730.02).

Opcijska dodatna oprema

- Posuda od nehrđajućeg čelika s ručkom od nehrđajućeg čelika za indukcijski wok (promjer 350 mm) PNC 653595 ❑
- Wok posuda s drvenom drškom, promjer 360 mm, visina 105 mm PNC 910613 ❑
- Wok posuda bez poklopca PNC 911587 ❑
- Poklopac za wok posudu, nehrđajući čelik, promjer 360 mm PNC 911588 ❑

ODOBRENJE:

LiberoPro
Wok indukcijski, monofazni

Gornja/e

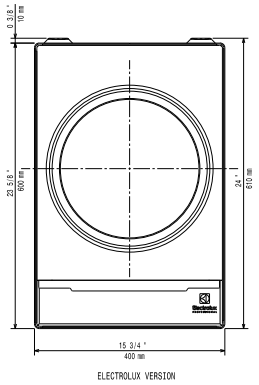

Bočna/o

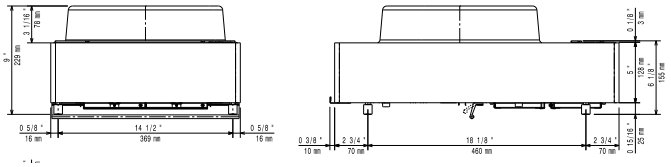

EI = Električki priključak
EO = Električka utičnica

Other

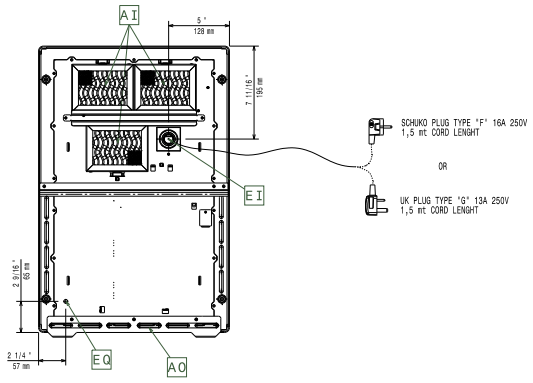

Električki

Napon napajanja:	
600881 (E1HCEEOMCS)	220-240 V/1N ph/50-60 Hz
Ukupna snaga:	3.5 kW
Vrsta utikača:	CE-SCHUKO
Minimalna struja napajanja:	16A

Ključne informacije:

Vanjske dimenzije, širina:	400 mm
Vanjske dimenzije, dubina:	600 mm
Vanjske dimenzije, visina:	229 mm
Neto težina:	21 kg
Širina gornje zone:	400 mm
Dubina gornje zone:	397 mm

Tvrtka zadržava pravo promjene bez prethodne najave.
Sve informacije bile su točne u vrijeme tiskanja.

2024.10.08